Axell

MANUAL DO PROPRIETÁRIO
Home SPA

ÍNDICE

Introdução .....Pág 01
Aviso de Segurança.....Pág 01
Garantia.....Pág 02
Descrição do seu Spa.....Pág 04
Ligando seu Spa .....Pág 05
Montagem Típica.....Pág 08
Hidro Jatos.....Pág 10
Arejador.....Pág 12
Sucção .....Pág 12
Filtro .....Pág 13
Tabela de Qualidade da àgua.....Pág 14
Acessórios.....Pág 15
Instalando seu Spa .....Pág 18
Instalação Elétrica.....Pág 20
Tabela de Consumo de Energia do seu Spa .....Pág 19
Cuidados e Limpeza.....Pág 21
Atendimento ao Cliente.....Pág 23

Axell
Zelando pela segurança de sua família.

INMETRO

Produtos com Selo de Segurança do *INMETRO*

INTRODUÇÃO

Este manual é um guia prático de como instalar e cuidar do Spa Axell que você acaba de adquirir. Ele contém informações básicas para que seu Spa possa ser bem cuidado, através de inspeções periódicas tanto em seu funcionamento, quanto da qualidade da água.

Leia atentamente este manual antes do primeiro uso.

AGRADECIMENTO

Aproveitamos a oportunidade para agradecer a escolha de um produto Axell e desejamos que seu Spa possa oferecer momentos inesquecíveis de relaxamento e prazer.

AVISOS DE SEGURANÇA

- Este aparelho não se destina à utilização por pessoas (inclusive crianças), com capacidades físicas, sensoriais ou mentais reduzidas, ou por pessoas com falta de conhecimento ou experiência, a menos que tenham recebido instruções referentes à utilização do aparelho ou estejam sob supervisão de uma pessoa responsável pela segurança;

- Recomenda-se que as crianças sejam vigiadas para assegurar que elas não estejam brincando com o aparelho;

-Este aparelho deverá conter dispositivo de segurança para proteção contra sobrecorrentes, bem como permitir o desligamento do aparelho (Disjuntor, fusível ou outro meio adequado) seguindo a norma:

ABNT NBR5410 - INSTALAÇÕES ELÉTRICAS DE BAIXA TENSÃO

GARANTIA

Prezado cliente:

A leitura deste manual é fundamental antes da instalação de seu Spa, principalmente quanto das instruções de instalação e manutenção.

Termo de Garantia:

A Axell Hidrossistemas Ltda., garante este produto contra defeitos de fabricação conforme a seguir, a partir da data de compra assinalada em sua nota fiscal independente da data de instalação, desde que obedecidas as instruções contidas neste manual.

A Axell Hidrossistemas Ltda, não se responsabilizará, **sob perda da garantia**, caso a instalação do Spa, e seus componentes instalados na fábrica (motor, aquecedor, ozonizador, etc.), ou qualquer outro componente que não tenha sido instalado seguindo as recomendações deste manual e as normas técnicas vigentes.

Seu Spa é garantido quanto a defeitos de fabricação, desde que seguidas as instruções contidas neste manual, pelo prazo assinalado a seguir:

-Os Spas Axell tem garantia de 1(um) ano a contar da data de emissão da nota fiscal de compra do produto.

-A garantia abrange qualquer peça ou componente que comprovadamente apresente defeito de fabricação no período acima citado.

Ao receber o Spa

- Verifique se a embalagem está danificada ou violada, caso afirmativo não receba o produto e comunique imediatamente ao revendedor conforme instruções existentes na embalagem e aviso eletrônico via e-mail;
- Verifique se o produto entregue esta conforme o seu pedido, tais como modelo, dimensões, acessórios, ou se há a falta de algum item;
- Procure desembalar o produto no seu local de instalação.

Estão excluídas desta garantia:

- Instalação incorreta, manuseio incorreto;
- Danos decorrentes da remoção de peças integrantes do produto;
- Danos decorrentes por uso de produtos químicos, óleos, produtos de limpeza impróprios (abrasivos e/ou corrosivos), ou por água excessivamente quente (até 50°C, conforme norma internacional IEC60335-2-60, adotada pelo INMETRO);
- Danos causados pela não conformidade de voltagem ou instalação elétrica indevida no local;
- Danos causados pelo falta de uso de capa de proteção do seu Spa.
- Danos causados pelo funcionamento do Spa sem água;
- Desgastes normais decorrentes do uso;
- Informação incorreta da posição do motor;
- Adulteração de instalação dos acessórios e tubulação do Spa.

Importante

O produto perderá a garantia caso seja agregado qualquer componente, acessório ou equipamento a ele, que não tenha sido instalado pela Axell Hidrossistemas ou por pessoa expressamente autorizada.

HOME SPA AXELL

Este manual provê informações quanto a instalação e cuidados básicos da linha de HOMESPAS AXELL conforme listados abaixo:

SPA MY PLACE 200
SPA MY PLACE 200 PREMIUM
SPA MY PLACE 180
SPA MY PLACE 180 PREMIUM
SPA MY PLACE 200 LOUNGE
SPA MY PLACE 200 LOUNGE PREMIUM
SPA MY PLACE 180 LOUNGE
SPA MY PLACE 180 LOUNGE PREMIUM
SPA MY PLACE 190 SOLEIL
SPA MY PLACE 190 SOLEIL PREMIUM
SPA RELAX
SPA RELAX PREMIUM
SPA PALLAS
SPA PALLAS PREMIUM
SPA CONFORT
SPA CONFORT PREMIUM
SPA CONCEPT
SPA CONCEPT PREMIUM

DESCRIÇÃO DO SEU SPA

O seu SPA AXELL foi fabricado sob os mais rígidos critérios de qualidade, segurança e design. Verifique em seu pedido qual o material do casco do Spa e quais acessórios pedidos.

ESTRUTURA

Spa fabricado, em acrílico sanitário:
Fabricado pelo processo de termoformagem e reforçados com camadas de fibra de vidro aplicadas à máquina. Caracterizam-se pelo intenso brilho e textura.

Spa fabricado em GEL-COAT ISOFTÁLICO com NPG:
Fabricado pelo processo de pintura com Gel-Coat de alta qualidade e reforçado pela adição de barreira química e camadas de fibra de vidro aplicadas a máquina.
Caracterizam-se pela resistência à intempéries e fácil manutenção.

ATENÇÃO

Caso seu Spa fique ao tempo, nunca deixe-o sem capa de proteção quando não estiver sendo utilizado.

Reforços Estruturais

Seu Spa Axell dispõe de reforços estruturais no fundo, e apoios que permitem a pronta instalação em piso plano e nivelado, sem a necessidade de se promover estruturas adicionais para instalá-lo.

LIGANDO SEU SPA

LINHA SPA PREMIUM

Equipados com painel digital eletrônico, o qual oferece praticidade e simplicidade ao usuário, que pode operar o sistema de forma fácil e intuitiva, (veja legenda)e também

executar funções de emergência, entre as quais: Desligamento do aquecedor e todas as bombas (hidro 1, hidro 2, cascata, blower e filtro), caso não haja água suficiente para uma operação segura.

Painel de Controle

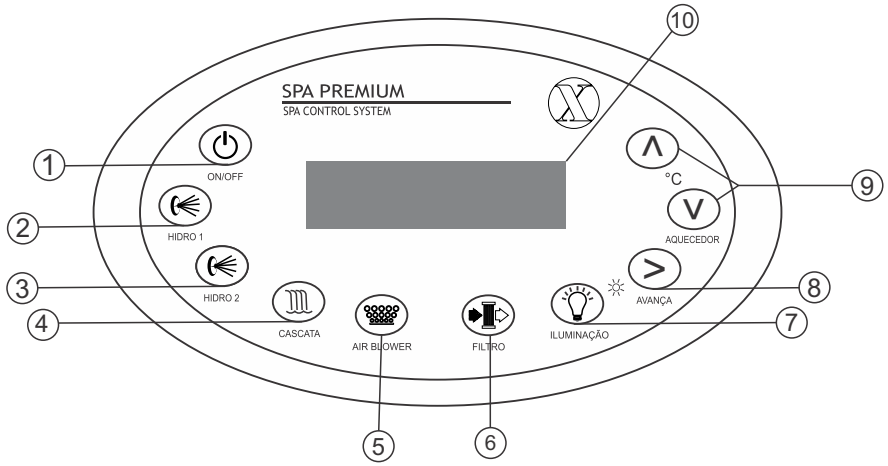

① Liga e Desliga (modo Stand-by) todo o sistema.
② Liga/desliga a moto-bomba hidro1.
③ Liga/desliga a moto-bomba hidro 2.
④ Liga/desliga a cascata.
⑤ Liga/desliga o compressor usado para gerar bolhas de ar (blower).
⑥ Liga/desliga o filtro.
⑦ Esta tecla tem três funções: liga/desliga o sistema de iluminação e fixa na cor desejada.
⑧ Avança manualmente a cor ou efeito da iluminação.
⑨ Com estas duas teclas, (v∧) o usuário pode programar a temperatura da água entre 21°C e 40°C ou ainda desligar o aquecedor.
⑩ Display de cristal liquido, mostrando os comandos.

Painel de Controle Axell tipo B

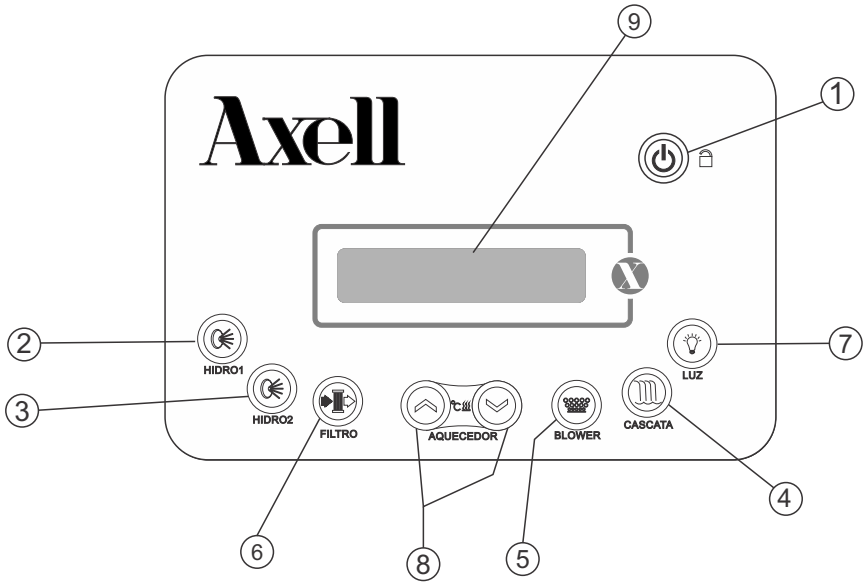

① Liga e Desliga (modo Stand-by) todo o sistema co chave de segurança..
② Liga/desliga a moto-bomba hidro1.
③ Liga/desliga a moto-bomba hidro 2.
④ Liga/desliga a cascata.
⑤ Liga/desliga o compressor usado para gerar bolhas de ar (blower).
⑥ Liga/desliga o filtro.
⑦ Esta tecla tem três funções: liga/desliga o sistema de iluminação e fixa na cor desejada.
⑧ Com estas duas teclas, (v∧) o usuário pode programar a temperatura da água entre 21°C e 40°C ou ainda desligar o aquecedor.
⑨ Display de cristal liquido, mostrando os comandos.

LINHA SPA NÃO PREMIUM

Equipados com painel digital, com comandos conforme legenda a seguir, permite a regulagem de temperatura com leitura digital e opcionalmente no botão``auxiliar´´, permite ligar a 2º hidromassagem (dependendo do modelo do seu Spa) ou aciona a cromoterapia (acessório).

Painel de controle Spa não Premium

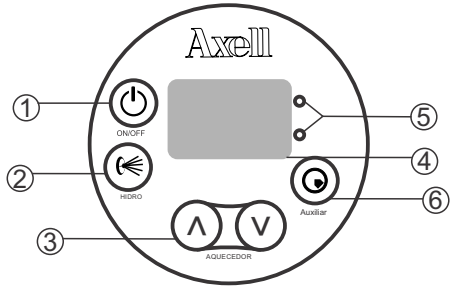

① Liga/desliga o sistema do aquecedor eletrônico. OBS: Ao ser ligado o painel mostra a temperatura atual da água.
② Liga/desliga moto-bomba.
③ Aumenta e diminui a temperatura do aquecedor, sendo que no primeiro toque ele mostra a temperatura programada para o banho, e nos toques seguintes varia a temperatura de um em um grau, através de display digital.
④ Painel de controle do usuário.
⑤ Led de indicação de funcionamento.
⑥ Botão auxiliar, desliga a 2° hidro.

Aciona o Filtro.(opcional)

Aciona o sistema de luzes subaquáticas de cromoterapia. (opcional)

Aciona o sistema de Blower.(opcional)

CARACTERÍSTICAS DO SEU SPA

Montagem típica do seu Spa

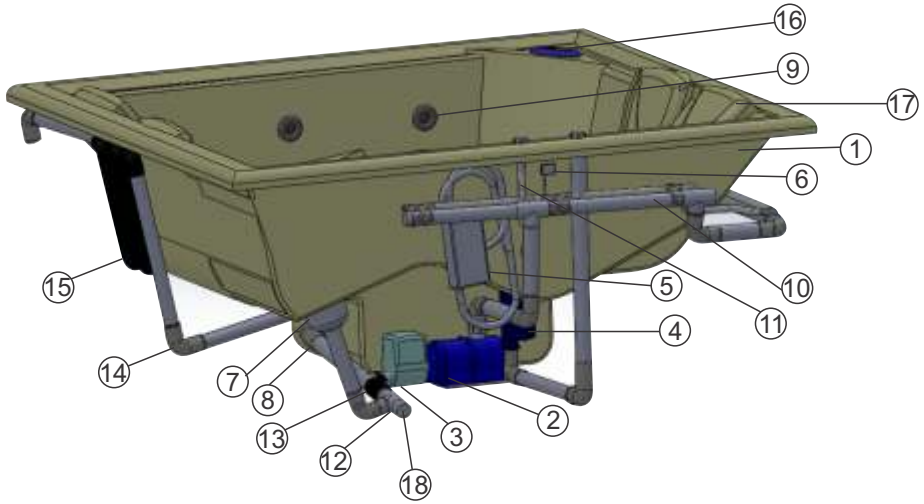

① Casco
② Moto bomba
③ Aquecedor
④ Blower
⑤ Ozonizador
⑥ Sensor de nível de água
⑦ Filtro
⑧ Sucção
⑨ Jato
⑩ Linha de água
⑪ Linha de ar
⑫ T
⑬ Registro
⑭ Joelho
⑮ Sifão(somente quando tem Blower)
⑯ Painel de controle
⑰ Travesseiro
⑱ Saída de esgoto

HIDRO JATOS

Turbo Jato

Jatos de hidromassagem que promovem relaxamento através de movimento giratório, por intermédio de água e ar, com regulagens de intensidade no acionador do arejador ou bloqueio no próprio jato.

Manuseio do turbo jato:

-Gire a capa, no sentido horário para regulagem do jato ou seu fechamento total.

-Para limpeza do turbo jato gire a capa vigorosamente no sentido anti-horário e retire o seu corpo e providencie a limpeza. Para reinstalá-lo proceda de modo inverso.

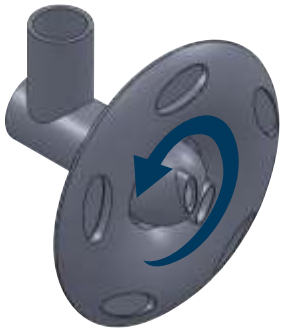

Jato Direcionável

Jato de hidromassagem com difusor direcionável, permitindo pequenos ajustes angulares.

A hidromassagem se faz pelo ajuste da água e do ar pelo arejador.

-Para limpeza do jato direcionável gire a capa no sentido anti-horário e remova o difusor e a mola (cuide para remontá-lo corretamente) e proceda a limpeza e monte-o no sentido inverso.

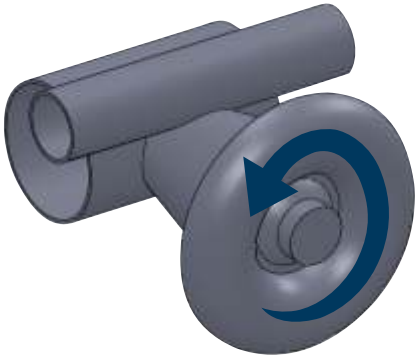

Micro Jato

Micro jato de hidromassagem com saída de água e ar, proporcionando uma hidroterapia localizada.

Arejador (regulagem da mistura de ar e água)

Seu Spa está equipado com arejadores que permitem a regulagem da intensidade dos jatos de hidromassagem.

A proporção de ar e água pode ser regulada através do giro horário (redução de ar) ou anti-horário (mais ar), no botão arejador.

OBS: Quanto maior for a quantidade de ar mais forte será a massagem.

Sucção

Utilizada para promover a recirculação da água no Spa.

Para sua limpeza, puxe vigorosamente a tampa, ou em alguns modelos desenrosque o parafuso no centro da capa.

ATENÇÃO

-Nunca deixe a sucção sem a capa, sob risco de sugar os cabelos ou pequenos objetos, podendo causar acidentes ou danos a bomba.

Filtro

O filtro tem a função de reter as impurezas. Seu Spa está equipado com um filtro de cartucho, que lembra o filtro de ar de um automóvel. Os filtros de cartucho são mais eficientes na retenção de pequenas partículas.

O filtro deve ser lavado com água corrente periodicamente, e dependendo da utilização do seu Spa deve ser trocado no prazo de 3 em 3 meses a um ano.

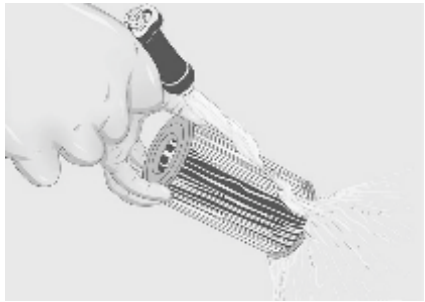

Limpeza do filtro

O filtro do seu Spa deve ser lavado com água corrente periodicamente. Para limpeza do filtro proceda da seguinte forma:

-Retire o cesto coletor para ter acesso ao filtro.

-E puxe o cartucho para cima.

-Limpe-o abrindo as dobras e lavando-as com o auxílio de uma mangueira e escova macia, se o cartucho estiver com gordura ou óleo, coloque-o em um balde mergulhado em uma solução de detergente para lavar louças durante uma hora. Em seguida enxague-o com água corrente.

Atenção
Não usar shampoo, sabonete e óleos no banho.

TABELA DE QUALIDADE DA ÁGUA

COLORAÇÃO	CAUSAS MAIS PROVÁVEIS	SOLUÇÃO RECOMENDADA
Água turva esverdeada, parede e fundo escorregadio.	Águas trazidas frequentemente pelas chuvas.	ALGICIDA de choque. Evite usar sulfato de cobre que é muito tóxico e pode manchar o seu Spa.
Água turva leitosa.	PH alto.	Redutor de PH e filtrar por 12 horas.
Água turva com forte cheiro.	Urina/Cloramina devido a falta de cloro.	Aumentar a quantidade do cloro e filtrar por 8 horas.
Água turva, cor da terra.	Matéria em suspensão.	Filtrar o Spa por 24 horas. Se não clarear, decantar.
Água opaca sem brilho.	Partículas minúsculas em suspensão, as quais a trama do filtro não retém.	Auxiliar de clarificação.(HTH, Clarmax ou Montrefoc).
Superfície da água gordurosa.	Bronzeador/fuligem.	Aumentar a quantidade de cloro, filtre por 8 horas e depois coe com uma peneira envolta em pano.
Água faz arder os olhos e endurecer os cabelos.	PH desajustado (alto ou baixo).	Ajustar o PH entre 7.0 e 7.4..
Água cristalina ou turva com cor marrom avermelhada, azul esverdeada preta cor terra.	Ferro + cloro; Cobre + cloro; Manganês + cloro;	Ajustar o PH entre 7.0 e 7.4. Aumentar a quantidade de cloro e decantar.
Espuma na água.	Algicida á base de quatemário de amônia e material orgânico.	Aumentar a quantidade de cloro. Eliminar o tratamento com quatemário.
Infecções, (micose, conjuntivite etc).	Bactérias/fungos.	Aumentar a quantidade de cloro. Filtrar por 8 horas.

ACESSÓRIOS

Cromoterapia

A cromoterapia é a terapia das cores. É a ciência que usa diferentes cores para mudar e manter as vibrações do corpo na frêquencia da saúde, do bem estar e da energia.
Significado das cores:

Violeta: Induz a alegria e a luminosidade, potencializa o metabolismo.
Azul: Predispõe a introspecção, renova a harmonia consigo mesmo, fornecendo repouso e serenidade. É relaxante e remete a tranquilidade.
Verde: Tonifica, conduz ao equilíbrio emocional, ao pensamento positivo e a respiração mais regular.
Vermelho: Transmite forte carga de energia, age sobre a capacidade de tomar decisões, é excitante.

Blower

Sistema normalmente instalado no fundo do Spa, ou assentos com o objetivo de promover bolhas de ar, causando o efeito de `` efervecência´´na água e de leveza no corpo. Tal sistema é independente do sistema de hidromassagem e os ``borbulhadores´´ não são obstruíveis quando em contato com o corpo.
Quando seu Spa for esvaziado promova a drenagem do sistema de blower acionando-o por poucos minutos, a fim de manter a tubulação seca.

Cascata

Sua Spa Axell, dependendo do modelo, pode vir com cascata de série ou como acessório.
Alguns modelos podem possuir iluminação interna por ``led´s´´.
Caso haja falhas na língua de água insira um cartão plástico na abertura da cascata que provavelmente desobstruirá a mesma promovendo uma ``língua d´água´´ uniforme.
Evite limpar a cascata com substâncias tais como ácidos, água sanitária, ou qualquer outro solvente que possa agredir a mesma. Limpeza com detergente neutro usando somente esponja macia ou pano.

Ozonizador

Este equipamento equipa os SPAS da linha Premium e é acessório nas demais. O ozonizador trabalha na purificação da água com a utilização do ozônio, o que reduz significativamente a quantidade de cloro em até 70%, (ou seja em até 0,5ppm de cloro) e também diminuindo a quantidade de produtos químicos necessários ao correto tratamento da água.
Se o seu Spa não for da linha Premium, este deverá ser tratado com cloro e demais produtos químicos necessários como se fosse uma mini piscina. Recomenda-se a utilização de um kit básico de limpeza para piscinas e um aferidor de qualidade da água. Recomendamos a troca da água a cada 4 meses.

ATENÇÃO

Temperatura entre 38°C e 40°C é considerada segura para um adulto saudável.
Temperatura máxima admissível de 50°C segundo norma internacional- IEC 60335-2-60, sob pena de perda de garantia.

Aquecedor

Elétrico

Os aquecedores elétricos de 8000w dos Spas Axell são oferecidos em 220v. Lembre que um aquecedor mais potente vai consumir mais durante um menor tempo, equilibrando a conta de luz. Como já informado a instalação elétrica deve ser preparada de forma adequada com as bitolas dos cabos elétricos e disjuntores do quadro de distribuição compatíveis com as potências em watts assinaladas na tabela de consumo elétrico, sempre seguindo a norma **ABNT NBR5410-instalações elétricas de baixa tensão.**

Lembramos que o volume de água de um Spa varia muito de modelo a modelo, além do clima da região onde será instalada alterar a necessidade e o prazo de aquecimento. Por isso os exemplos abaixo deverão ser entendidos como aproximações.

Em um Spa pequeno, de aproximadamente 750 litros, um aquecedor de 8000w, eleva a temperatura em até 10ºC por hora.

Em um Spa médio de 1200 litros, o mesmo aquecedor vai levar de 1 ½ hora a 2 horas para elevar a temperatura de 20ºC para 30°C aproximadamente.

Em regiões frias, no inverno, os Spas com 1200 litros, elevam a temperatura da água de 16º para 36º em até mais de 3 horas.

Sistema de aquecimento solar

Ecologicamente corretos e econômicos os sistemas de aquecimento solar de água são cada vez mais frequentes. Se desejar que o sistema solar que você pretende instalar para sua residência atenda também à seu Spa Axell, dimensione seu equipamento acrescentando o equivalente a 40% do volume de água da Spa.

INSTALANDO SEU SPA AXELL

Os Spas Axell são fabricados e montados para serem uma peça autoportante, funcional e de fácil instalação sem a necessidade de instalação de ``componentes avulsos´´ tais como moto bomba, blower, etc. Necessitando somente de uma instalação hidráulica para alimentação (tubo de 3/4") e drenagem (tubo de 40mm) e instalação elétrica de 220v específica para seu Spa. Deverá ser instalado dispositivo de segurança para proteção contra sobrecorrentes, bem como permitir o desligamento do aparelho (Disjuntor, fusível ou outro meio adequado segundo a norma).O procedimento de instalação deve seguir a norma

ABNT NBR5410 - INSTALAÇÕES ELÉTRICAS DE BAIXA TENSÃO.

Não ligar a força até ler todas as instruções de manuseio contidas neste manual.

OBS: Recomendamos a instalação de um segundo registro de fácil acesso, caso troque a água com freqüência.

Se o seu Spa for instalado dentro de casa ou apartamento, verifique com o construtor a resistência da laje onde este será instalado, a fim de se garantir a resistência estrutural do piso de sua sala de banho.

Local de instalação

Seu Spa Axell deverá ser instalado em piso plano e nivelado, com previsão de tubulação de esgoto para esvaziamento do Spa e previsão de alimentação de água para enchimento do Spa. Como já dito anteriormente deverá ser prevista a alimentação elétrica.

Alimentação hidráulica:

Feito por meio do Spa, através da rede hidráulica do local, com acionamento feito por registro (diâmetro da rede de enchimento 3/4").

- Pressão máxima de entrada de água: 40 mca (0,392 mPa)
  Pressão mínima de entrada de água: 3 mca (0,029 mPa)

OBS: Recomendamos que a instalação do seu Spa seja feita em local protegido das intempéries. Recomendamos a utilização de capa protetora quando não em uso.

Para aquisição da capa de proteção consulte nosso site.

Sistema de drenagem/esgoto:

Para drenar a água do seu Spa Axell proceda conforme instruções a seguir:

-Desligue seu Spa;

-Abra o registro de drenagem (item 13) e deixe a água escoar totalmente (diâmetro da rede de esgoto 40mm).

X ACESSO PARA MANUTENÇÃO

Seu Spa Axell vem customizado atendendo ao cliente quanto ao acesso ao motor, promovendo fácil manutenção e reduzindo quase a zero a probabilidade de remoção do seu Spa por motivos de falta de acesso para manutenção.

Aconselhamos que seja providenciado na região dos motores, abertura mínima de 100cm de largura por 60cm de altura, com portas e venezianas, a fim de promover a perfeita ventilação dos motores e seus sistemas.

ATENÇÃO

-Recomendamos a contratação de um profissional habilitado para execução dos serviços de instalação.

- Teste seu Spa antes e depois da instalação, encha o Spa e coloque-o em funcionamento por no mínimo 30 minutos, para verificar possíveis danos causados no transporte.

Instalação Elétrica

A ligação elétrica do seu Spa deve ser executada/projetada por um eletricista profissional ou um engenheiro elétrico o procedimento de instalação deve seguir a norma **ABNT NBR5410 - INSTALAÇÕES ELÉTRICAS DE BAIXA TENSÃO.**

Não ligar a força até ler todas as instruções de manuseio contidas neste manual.

TABELA DE CONSUMO DE ENERGIA DE SPAS.

DESCRIÇÃO	QT MOTOBB/CONSUMO	AQUECEDOR	OZONIZADOR	BLOWER	USO TOTAL
MY PLACE 200	1/2cv=1=370 1cv=2=1500 > 1870w	8000w	8w	400w	10278w
MY PLACE 200 PREMIUM	1cv=2=1500 1/2cv=2=750 > 2250w	8000w	8w	400w	10658w
MY PLACE 180	1/2cv=1=370 1cv=1=750 > 1120w	8000w	8w	400w	9528w
MY PLACE 180 PREMIUM	1/2cv=1=370 1cv=2=1500 > 1870w	8000w	8w	400w	10278w
MY PLACE 200 LOUNGE	1/2cv=1=370 1cv=2=1500 > 1870w	8000w	8w	400w	10278w
MY PLACE 200 LOUNGE PREMIUM	1cv=2=1500 1/2cv=2=750 > 2250w	8000w	8w	400w	10658w
MY PLACE 180 LOUNGE	1/2cv=1=370 1cv=1=750 > 1120w	8000w	8w	400w	9528w
MY PLACE 180 LOUNGE PREMIUM	1/2cv=1=370 1cv=2=1500 > 1870w	8000w	8w	400w	10278w
MY PLACE 190 SOLEIL	1/2cv=1=370 1cv=1=750 > 1120w	8000w	8w	400w	9528w
MY PLACE 190 SOLEIL PREMIUM	1/2cv=1=370 1cv=2=1500 > 1870w	8000w	8w	400w	10278w
RELAX	3/4cv=1=550 1/2cv=1=370 > 920w	8000w	8w	400w	9328w
RELAX PREMIUM	1/2cv=1=370 1cv=2=1500 > 1870w	8000w	8w	400w	10278w
PALLAS	1cv=1=750	8000w	8w	400w	9158w
PALLAS PREMIUM	1/2cv=1=370 1cv=2=1500 > 1870w	8000w	8w	400w	10278w
CONFORT	3/4cv=1=550 1/2cv=1=370 > 920w	8000w	8w	400w	9328w
CONFORT PREMIUM	1/2cv=2=750 3/4cv=1=550 1cv=1=750 > 2050w	8000w	8w	400w	10458w
CONCEPT	3/4cv=1=550 1cv=1=750 > 1300w	8000w	8w	400w	9708w
CONCEPT PREMIUM	3/4cv=1=550 1cv=1=750 > 1300w	8000w	8w	400w	9708w

- Consumo ``uso total´´ refere-se a todos os sistemas ligados ao mesmo tempo.

CUIDADOS E LIMPEZA

No uso normal do seu Spa o que pode sujá-lo, são as ações naturais provocadas pelas intempéries (sol, chuva, falhas, poeira, etc...) e o uso normal por pessoas como a gordura do próprio corpo ou por filtro solar. O processo de limpeza do filtro de cartucho está descrito na Pág.12., e aqui daremos algumas instruções de como proceder com seu Spa.

Seu Spa deverá ser tratado como uma mini piscina, onde recomendamos o uso de cloro ou cloro + sistema de ozonização (versão Premium ou fornecidos como acessório nas demais.) Recomenda-se a compra de um kit para tratamento de piscinas, bem como o aferidor para análise da qualidade da água.

Ao esvaziar seu Spa, aproveite para promover a limpeza.

-Nunca utilize nada abrasivo, tais como: palha de aço, sapólios, esponjas (lado verde), etc...

Formas de Limpar

- Não utilize produtos ``fortes´´ de limpeza, à base de amoníacos, acetonas ou ácidos.
- Recomendamos que a limpeza seja feita com detergente neutro e pano ou esponja macia.
- Evite riscos com objetos cortantes, pontiagudos, como lâminas de barbear, zíperes, etc...
- Para conservar o brilho de seu Spa, recomendamos quando seu estiver comprometido, polimento com cera automotiva e pano macio.
- Pequenos riscos ou manchas podem ser eliminados com massa de polir n°2 caso o dano seja maior pode-se lixar com lixa d`água n°600, e em seguida, massa de polir n°1 e n°2.

-Para limpar a tubulação recomenda-se encher seu Spa até que se encubra todos os jatos, e adicionar 2 colheres de sopa de sabão neutro e 2 colheres de vinagre.

Acione a hidroterapia por alguns instantes, deixe-a de molho por alguns minutos, acione a hidroterapia novamente e em seguida esvazie-a, promovendo o enxágue.

USO DO SEU SPA

Dicas

- Ao encher seu Spa **nunca utilize água excessivamente quente. Recomendamos o uso até 40°C.**
- No uso normal de seu Spa aconselhamos primeiro tomar uma ducha de chuveiro para tirar o suor e a gordura de seu corpo para depois tomar seu relaxante banho de hidro.
- Nunca utilize água acima dos 50°C sob risco de danificar o acrílico e contrariando a norma internacional - **IEC 60333-2-60**.

SPAs - Características Técnicas:

- Aparelho Classe I, Proteção IPX-5, segundo Normas (IEC 60335-1/2006 e IEC 60335-2-60/2008)
- Pressão máxima de entrada de água: 40 mca (0,392 mPa)
  Pressão mínima de entrada de água: 3 mca (0,029 mPa)
- Instalação elétrica na Rede Residencial:
  Instalar disjuntor ou fusível de Segurança - Ver Manual,
  (seguir norma ABNT NBR 5410 - Instalações Elétricas de Baixa Tensão).
- Para dimensões gerais de cada produto veja páginas finais deste manual.

A empresa se reserva o direito de alterar no todo ou em parte, qualquer modelo ou acessório em qualquer tempo sem prévio aviso.

Atendimento ao Cliente

Esperamos que as instruções contidas neste manual tenham lhe ajudado a instalar e a operar o seu Spa Axell.

Caso surjam duvidas de caráter operacional ou técnico, consulte o nosso site www.axell.com.br ou entre em contato com o nosso SAC: (54) 3242-0100 onde teremos o imenso prazer em atende-lo.

AXELL HIDROSSISTEMAS LTDA
Rua Imperatriz Leopoldina, 271 Nova Prata. RS.
CEP: 95.320-000
Fone:(54) 3242-0100
E-mail: posvendas@axell.com.br

Axell hidrossistemas Ltda. - 2014

Linha HomeSPA-My Place 200/My Place 200 Premium

DIMENSÕES					
MODELO	C (Compr.)	L (Largura)	A* (Altura)	Jatos	Vol.(L)
MYPLACE 200	202	202	94	46/80	1050

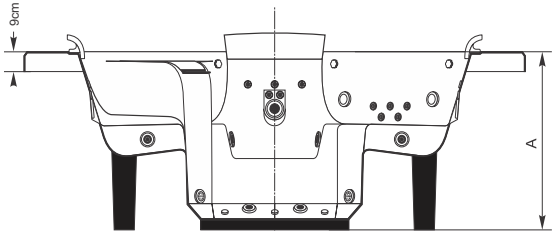

SEÇÃO A - A´

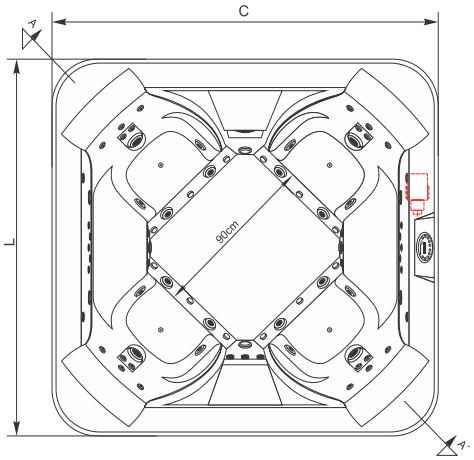

Linha HomeSPA-My Place 180/My Place 180 Premium

DIMENSÕES					
MODELO	C (Compr.)	L (Largura)	A* (Altura)	Jatos	Vol.(L)
MYPLACE 180	182	182	94	24/75	945

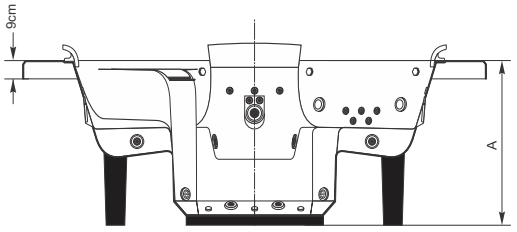

SEÇÃO A - A´

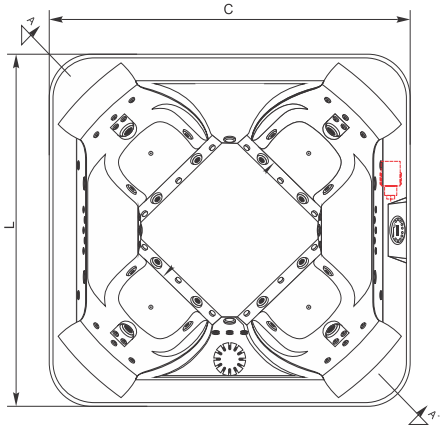

Linha HomeSPA-My Place 190 Soleil
My Place 190 Soleil Premium

DIMENSÕES					
MODELO	C (Compr.)	L (Largura)	A* (Altura)	Jatos	Vol.(L)
MYPLACE 190	191	191	94	24/75	945

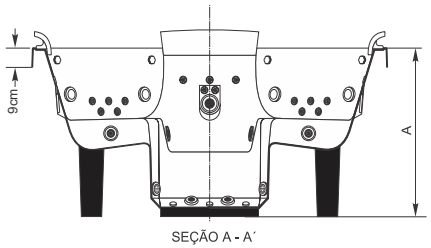

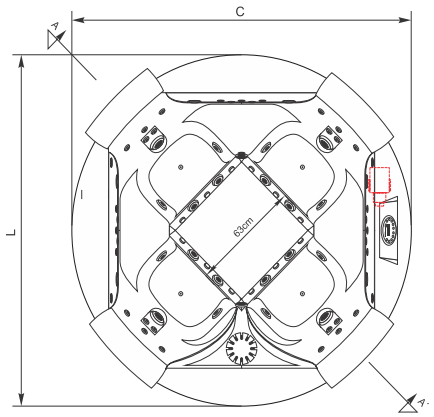

Linha HomeSPA-My Place 180 Lounge
My Place 180 Lounge Premium

DIMENSÕES					
MODELO	C (Compr.)	L (Largura)	A* (Altura)	Jatos	Vol.(L)
MYPLACE 180	182	182	94	24/75	900

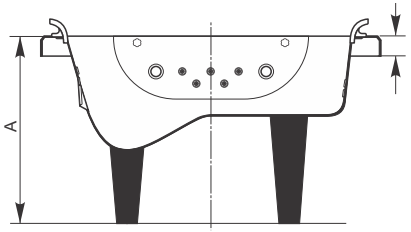

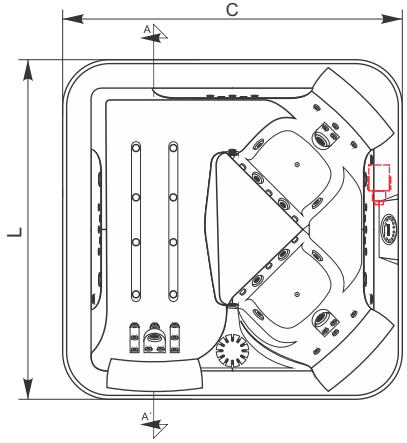

Linha HomeSPA-My Place 200 Lounge
My Place 200 Lounge Premium

DIMENSÕES					
MODELO	C (Compr.)	L (Largura)	A* (Altura)	Jatos	Vol.(L)
MYPLACE 200	202	202	94	46/80	1000

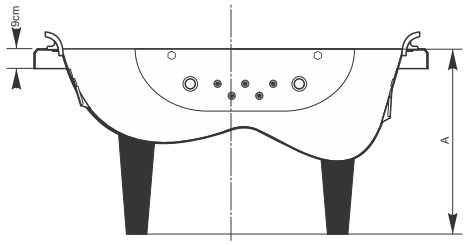

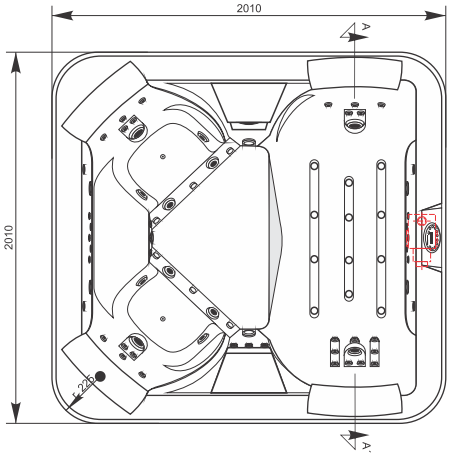

Linha HomeSPA-Relax/Relax Premium

DIMENSÕES					
MODELO	C (Compr.)	L (Largura)	A* (Altura)	Jatos	Vol.(L)
RELAX	202	202	82	24/80	1200

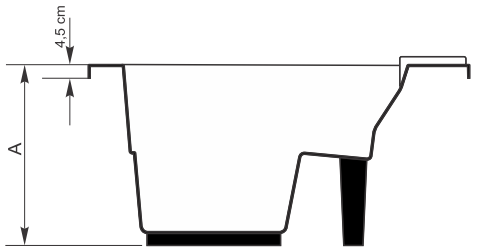

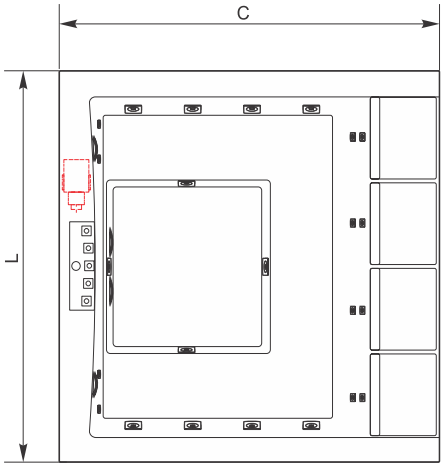

Linha HomeSPA-Pallas/Pallas Premium

DIMENSÕES					
MODELO	C (Compr.)	L (Largura)	A* (Altura)	Jatos	Vol.(L)
PALLAS	200	200	91	16/56	880

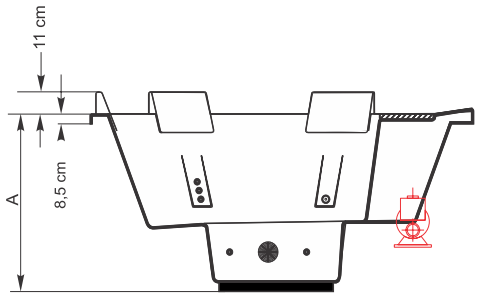

SEÇÃO A - A´

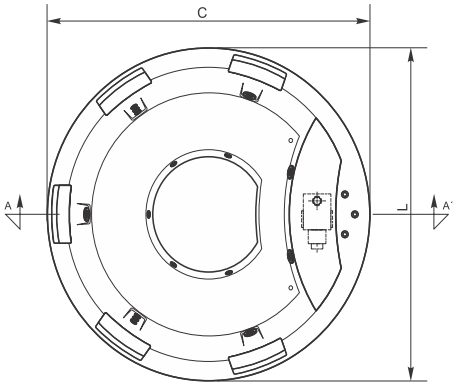

Linha HomeSPA-Concept/Concept Premium

DIMENSÕES					
MODELO	C (Compr.)	L (Largura)	A* (Altura)	Jatos	Vol.(L)
CONCEPT	194	151	65	30/50	670

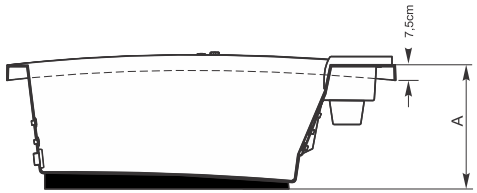

SEÇÃO A - A´

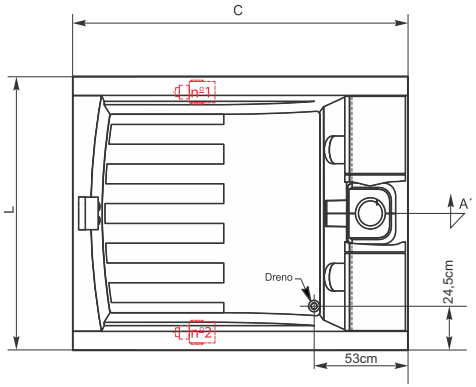

Linha HomeSPA-Confort/Confort Premium

DIMENSÕES					
MODELO	C (Compr.)	L (Largura)	A* (Altura)	Jatos	Vol.(L)
CONFORT	202	205	84	22/68	900

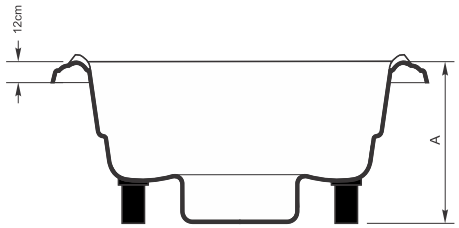

SEÇÃO A A´

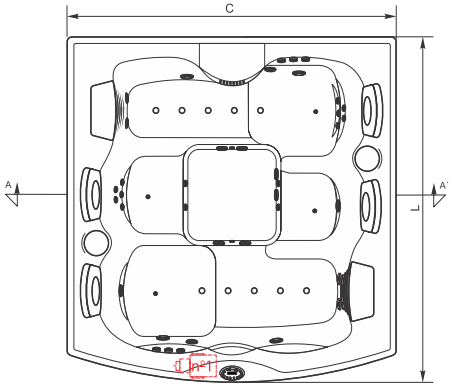

Obs:

nº Posições possíveis de motores, customizados à necessidade do cliente.

ANOTAÇÕES

Segurança

INMETRO OCP 0005

PRODUTO CERTIFICADO

www.axell.com.br